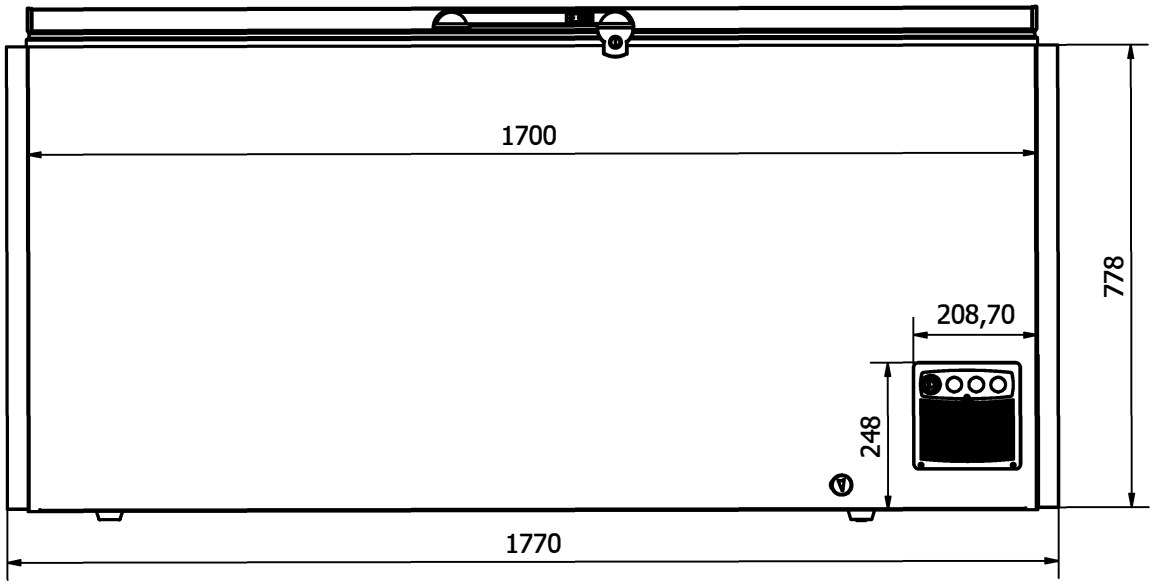
1700
778
208,70
248
1770

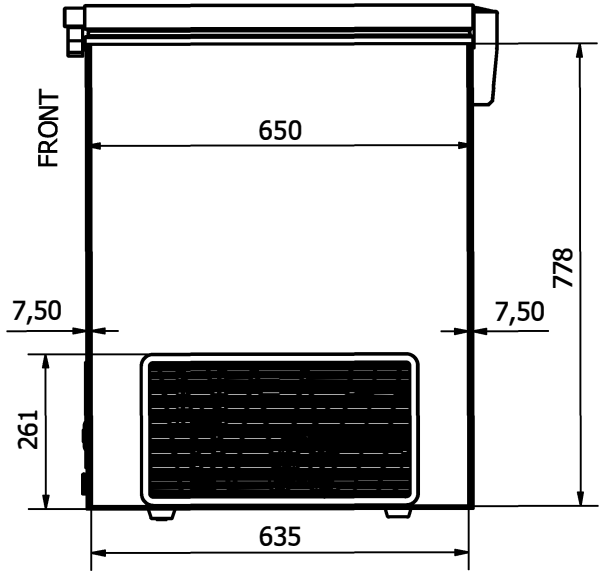
FRONT
650
778
7,50
7,50
261
635

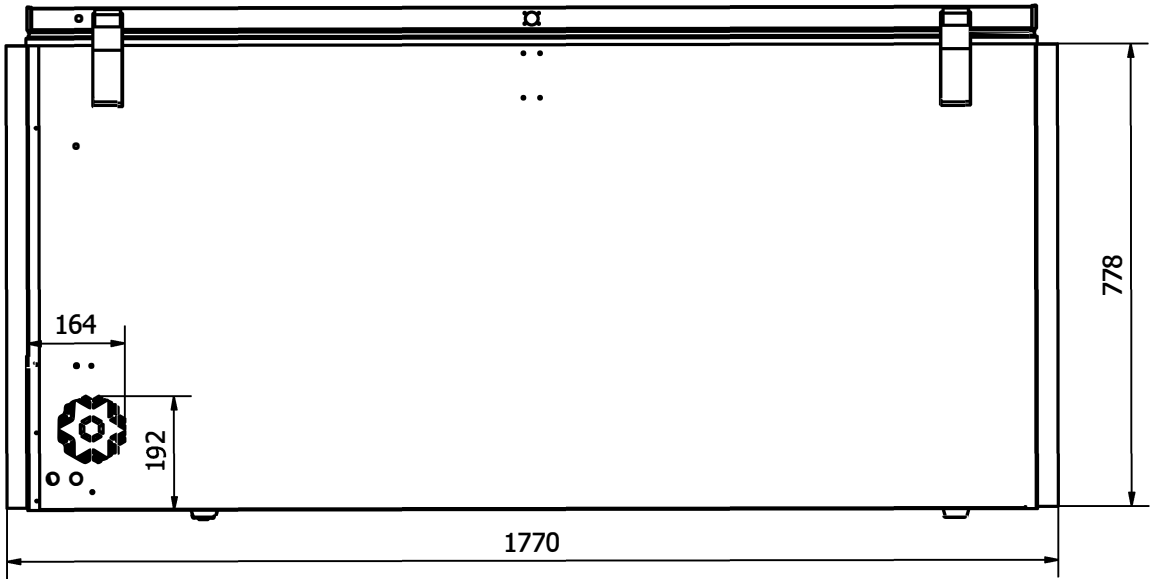
778
164
192
1770

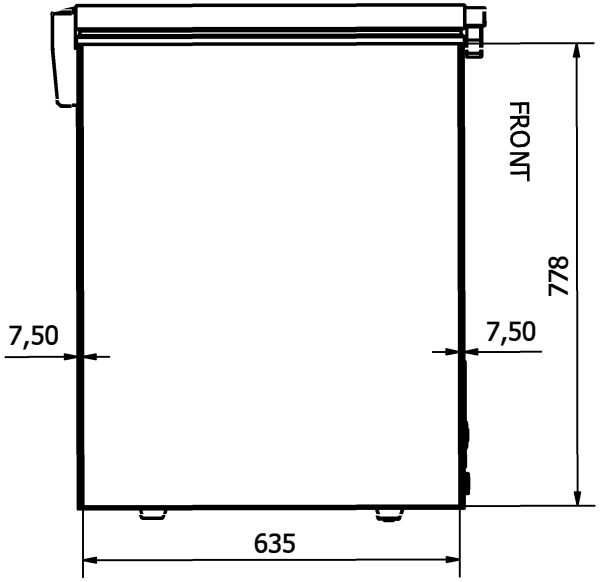
FRONT
778
7,50
7,50
635