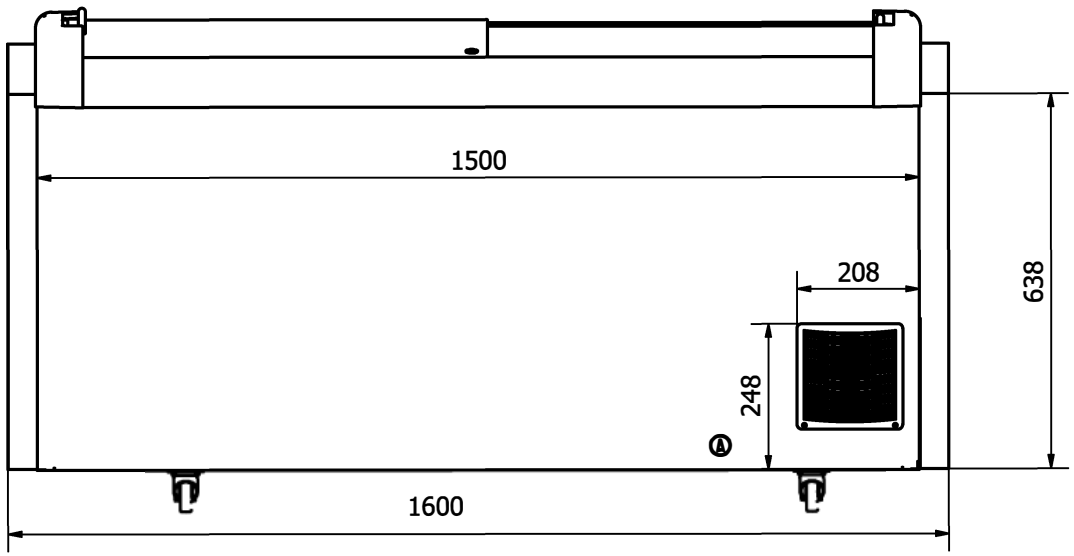
1500
208
248
638
1600

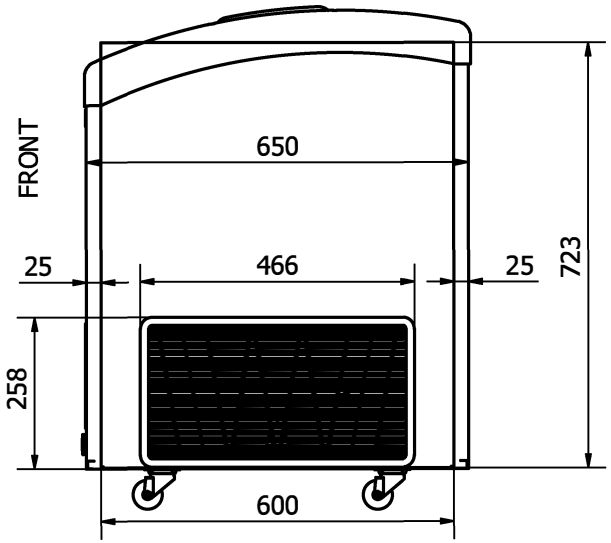
FRONT
650
25
466
25
723
258
600

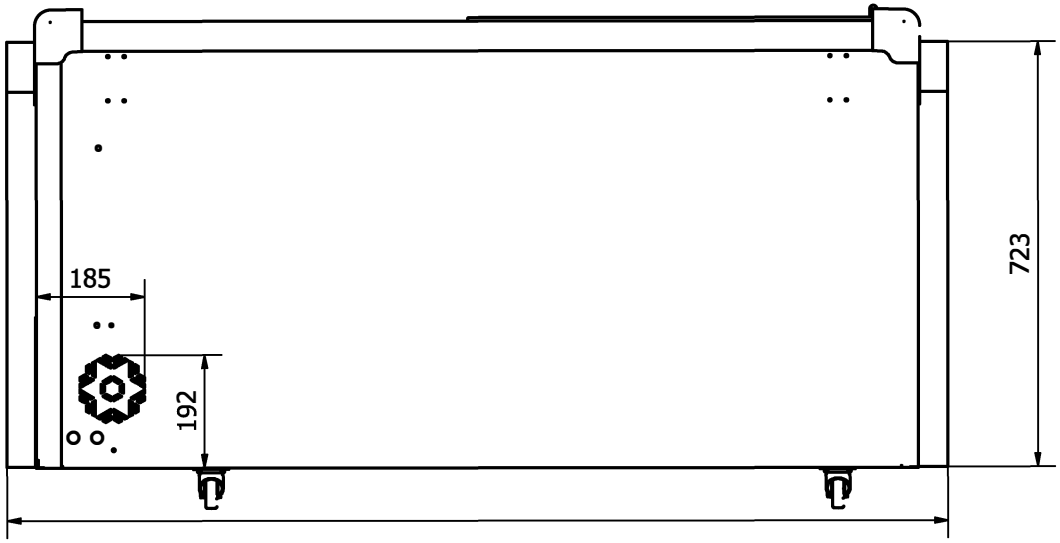
185
192
723

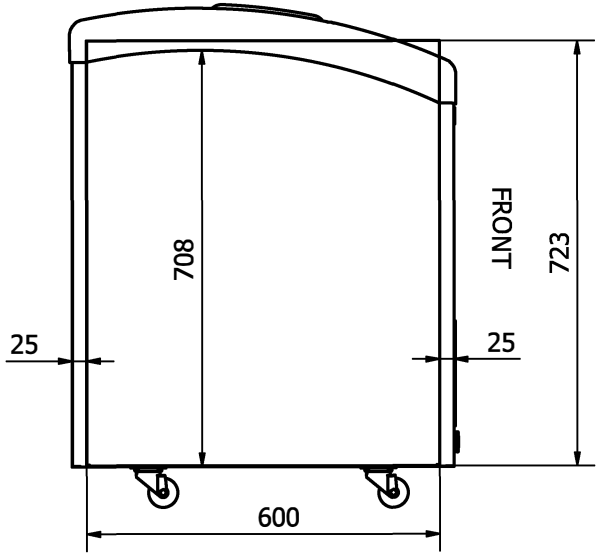
708
FRONT
723
25
25
600